仕　様

信号発生部

出力形式	BAL：XLRコネクタ UNBAL：BNCコネクタ
出力インピーダンス	BAL：50/150/600 Ω UNBAL：25/75/300 Ω
周波数	5.0 Hz～110 kHz　4レンジ 4桁数字表示
周波数確度	±2 %：0.201～20.09 kHz ±3 %：全範囲
出力レベル	BAL：0.262 mV～20.9 V（開放端電圧） UNBAL：0.131 mV～10.45 V （開放端電圧）
設定分解能	0.1 dB
出力確度	設定値の±0.5 dB（>-40.1 dB） 設定値の±0.8 dB（≦-40.1 dB） 1 kHz、600 Ω負荷
フラットネス	±0.3 dB全範囲 ±0.08 dB　20.0 Hz～20.09 kHz
出力OFF時の雑音	10 μ Vrms以下
ひずみ率	0.0032 %（-90 dB）以下 20 Hz～15 kHz、80 kHz　BW 0.01 %（-80 dB）以下　全範囲

測定部

入力形式	BAL：XLRコネクタ UNBAL：BNCコネクタ
入力インピーダンス	BAL/UNBAL：100 kΩ 200 PF以下
測定機能	1）周波数測定　2）DCレベル　3）ACレベル（リラティブ測定とWATT表示可能） 4）全ひずみ率（THD＋N）　5）S/N測定 6）ワウ・フラッタ（工場オプション）

周波数測定

測定範囲	5 Hz～110 kHz 5桁数字表示≧100 Hz 0.01 Hz<100 Hz
入力ラベル	30 mV～100 Vrms
測定確度	±5×10^{-5} ±1ディジット

DCレベル測定

入力インピーダンス	1 MΩ
測定レンジ	100.0/31.60/3.160 V/0.316 m V 4レンジ
測定確度	±（0.3 %fs＋0.75 %rdg）

ACレベル測定

測定レンジ	100.0/31.60/3.160 V/316.0/ 31.60/3.160/0.316 mV ±2 %fs：1 kHz
フラットネス	±5 %以内：20 Hz～20 kHz ±10 %以内：5 Hz～110 kHz
残留雑音	<4 μ Vrms：80 kHz BW <10 μ Vrms：500 kHzBW
リラティブレベル	±130 dB
応答特性	実効値応答／平均値応答

WATT測定

測定方式	ACレベル測定値とプログラマブルロード（R_L）設定値より電力を算出
表示・分解能	最大5桁数字表示　0.01 W
R_L設定範囲	2～5000 Ω、1 Ωステップ

ひずみ率測定

基本周波数	5.0 Hz～110 kHz
測定レンジ	31.60/10.00/1.000/0.1000/0.01000 % 5レンジ
応答特性	入力信号レベル：実効値応答 ひずみ信号レベル：実効値応答および平均値応答
第2高調波偏差	±1 dB：20 Hz～20.09 kHz ±3 dB：全範囲
残留ひずみ率	0.001 %以下　20 Hz～10 kHz 80 kHz BW 3.16 Vrms 入力時
入力レベル範囲	0.1～100 Vrms/1～3.16 mVrms
入力レンジ	100/31.6/10.0/3.16/1.00/0.316 3.16 mV（CDダイナミックレンジ測定などに使用可）
測定確度	フルスケールの±2 %
フラットネス	±5 %（5 Hz～110 kHz 100 Vレンジを除く） ±10 %（3.16 mVレンジ 10 Hz～20 kHz 1 kHz基準）

S/N測定

測定範囲	0～130 dB　S成分3.16 Vrmsに対して 110 dB以上

ワウ・フラッタ測定（工場オプション）

測定中心周波数	3/3.15 kHz±200 Hz
指示応答	準ピーク応答（オプション01）、 実効値応答（オプション02）
周波数特性	WTD：DIN 45507で規定された聴感補正特性 UNWTD：0.5 Hz～300 Hz
測定確度	フルスケールの±5 %
入力レベル範囲	0.1～100 Vrms/1～3.16 mVrms

その他

フィルタ	HPF 200 Hz/100 Hz LPF 80 kHz/15 kHz/20 kHz/オプション PSOHO A/CCIR-ARM/IEC-AUDIO/オプション
AC出力	フルレンジ入力時2 Vrms 出力抵抗1 kΩ±5 %
DC出力	-2.5 V（AC,DISTN）,＋2.5 V（W&F） ±2.5 V（DC）、出力抵抗1 kΩ±5 %
メモリー機能	100ポイント
リミット機能	各測定機能ごとに上限値または下限値あるいは上下限値の両方を設定することができる。
インタフェース	GP-IB、EXTコントロール　I/O
電源	100 V　±10 %
大きさ・質量	W 426×H 132×D 400（mm）、約13 kg

● 本カタログに掲載しております商品の価格には消費税は含まれておりません。ご購入の際、消費税が付加されますので、ご承知おき願います。
● 本カタログ記載の、仕様、デザイン、価格等は性能改善のため予告なく変更させていただくことがあります。

設備の先取り 確かな経営 ナショナルリース お求めには手軽なリースをご利用ください。

●お問い合わせは……

松下電器産業株式会社
松下通信工業株式会社
電子計測事業部
〒223 横浜市港北区綱島東四丁目3番1号
電話 045(531)1231(代表)

このカタログの記載内容は
1992年 8 月20日現在のものです。

●商品の色は撮影、印刷インキの関係で実際の色と異なって見えることがありますのでご了承ください。

計 E 16　010・G1　08
これは宣伝物注文略号です

Panasonic
心を満たす先端技術
Human Electronics

電子計測器

カタログ

GP-IB

オーディオアナライザ

VP-7724A　¥750,000（税別）

業務用オーディオにも対応する高出力、バランス入出力モデル

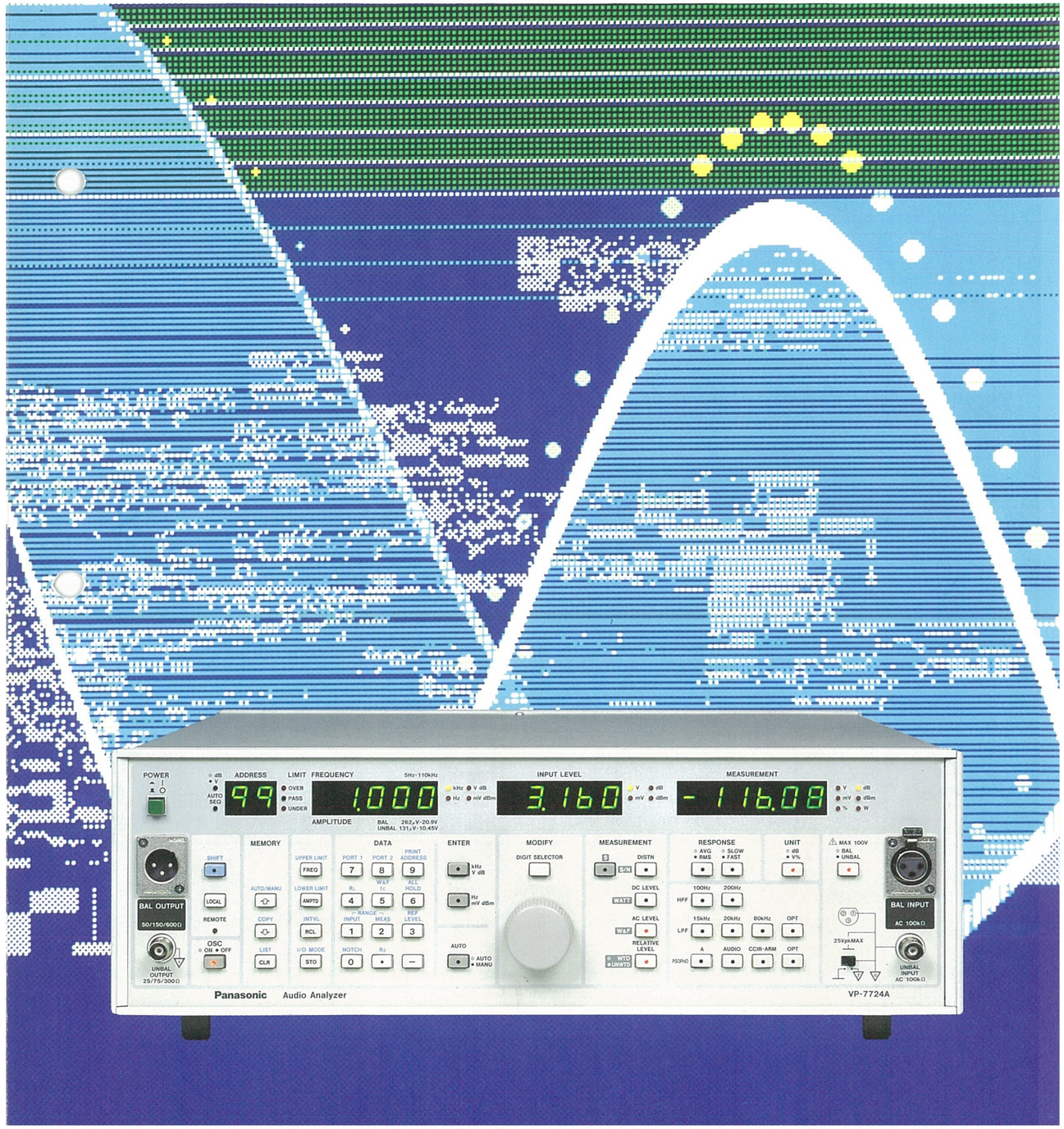

高出力、2入力切換えを備えたバランス型多機能オーディオアナライザ

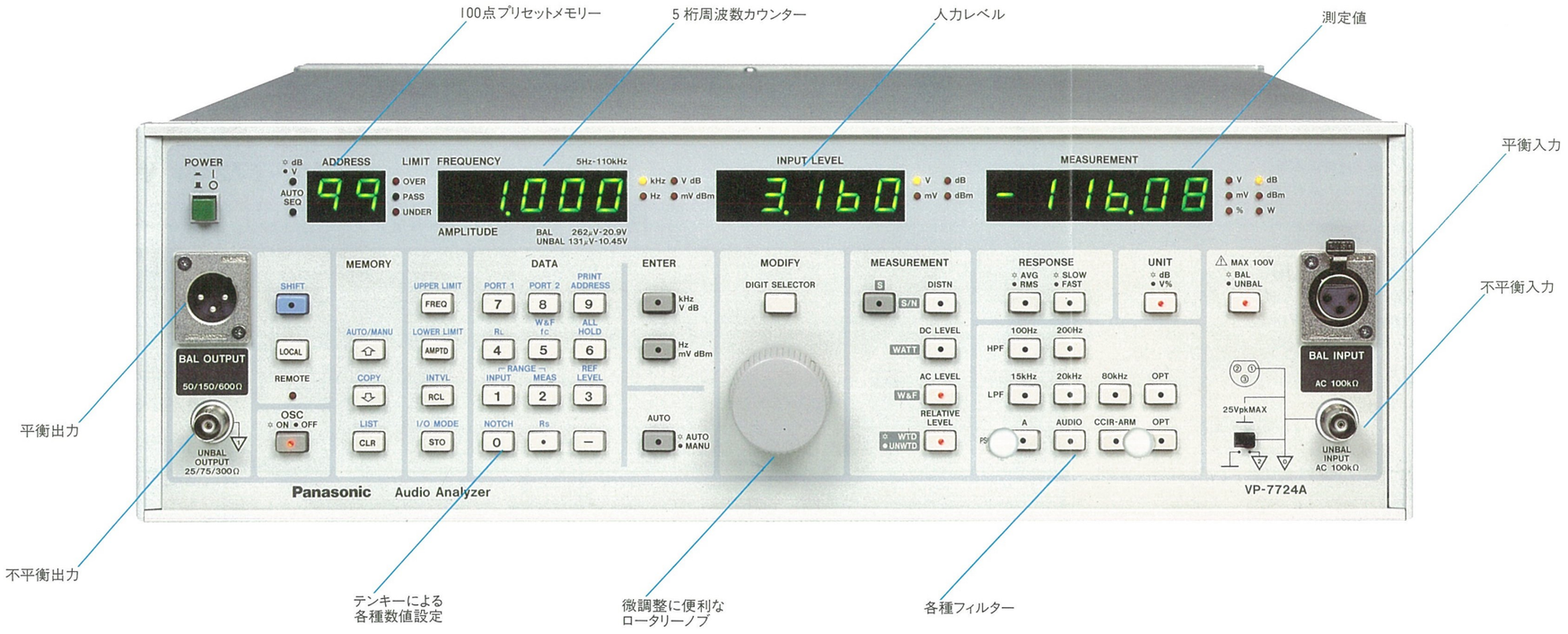

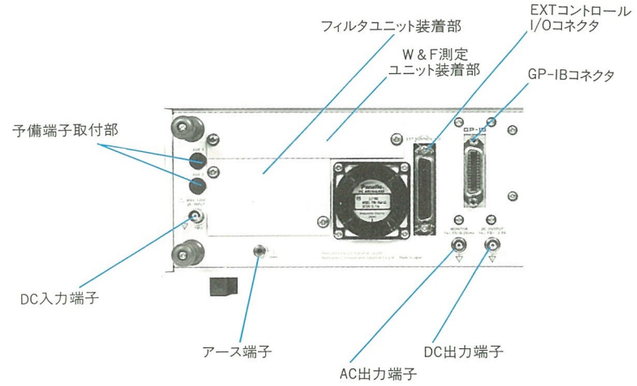

プロ用オーディオ機器にも対応するバランス型入出力

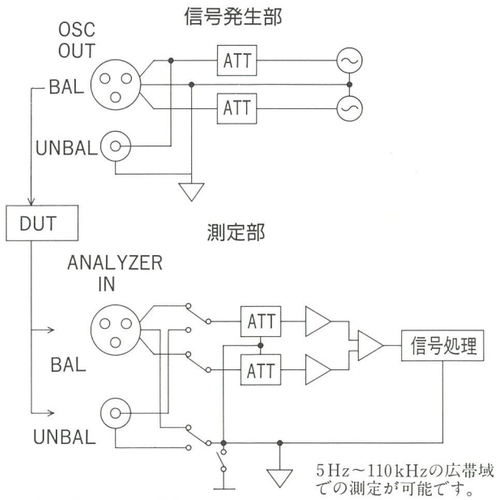

(BAL／UNBAL　切換入力)

パネル操作で入力信号の切換えが可能な2入力方式。
切換えはGP-IBで制御でき自動化にも対応。

(高出力信号源)

信号発生部はバランス最大開放端電圧20.9 Vrmsと高出力ですのでAMPなどのメイン部を直接ドライブできます。

BAL	0.262 mV～20.9 V（開放端電圧）
UNBAL	0.131 mV～10.45 V（開放端電圧）

(3種類の出力インピーダンス)

パネル操作およびGP－IBで出力インピーダンスの切換えが可能ですので測定系に合わせて選択できます。

BAL	50／150／600 Ω
UNBAL	25／75／300 Ω

高性能、多機能測定部

▶ACレベル測定

0.3160 mV～100 Vrmsの、高感度AC・DVMです。

リラティブレベル（相対レベル）測定機能により、偏差測定レベル比測定などに有効です。

WATT表示はACレベル測定値と仮想負荷抵抗R_Lにより電力を算出して表示します。
$W=(\text{ACレベル測定値})^2/R_L$

▶DCレベル測定

最高100 μV分解能、±5.0 mV～100.0 Vの測定ができるDVMです。

▶S/N測定(発振器連動によるS/N自動測定)

最大130 dBのS/N測定機能を内蔵。発振器との連動と比率演算処理で自動的に測定ができます。

▶ひずみ率測定

5 Hz～110 kHzのTHD＋Nを、フルオートまたはセミオート、マニュアルで測定、ディジタルオーディオ機器のダイナミックレンジ測定用に、3.16 mVの高感度入力レンジを備えています。

▶ワウ・フラッタ測定（オプション）

ワウ・フラッタ測定機能を搭載できます。
DIN、CCIR、JIS等の測定機能を持っています。ひずみ率測定と同様に、入力周波数や入力レベルも同時に表示されます。

多彩なインタフェースと高操作機能

(データプリントアウト機能)

セントロニクス仕様のプリンタを、本器のEXTコントロールI/Oと専用ケーブル（VQ-023H10）を利用して接続できます。測定データの出力には、1)現在の測定値の出力、2)メモリーオートシーケンスモードでの出力の2種類があります。オートシーケンスのプリント出力モードとして、以下が選択できます。

- ●リミット値に対してNGのとき
- ●指定アドレスのみ出力
- ●リミットNGと指定アドレスでの出力
- ●全メモリーアドレスで出力

(リミット機能)

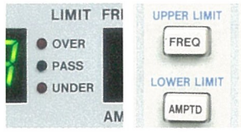

各測定機能にリミット値を設定しOVER/PASS/UNDERの判定をすることができます。メモリー機能との併用で操作の向上が図れます。また、OVER/PASS/UNDERの出力はGP-IBでも出力され、自動計測システムでの判定が容易に行えます。

(100ポイントメモリー機能)

パネルコンディションのすべてを100ポイントメモリーすることができます。リコール操作はテンキーあるいはUP/DOWN/CLRキーで操作できます。任意のアドレス間を10グループ設定できます。

- ●オートシーケンス機能
- ●メモリーコピー機能
- ●メモリーリスト出力

(GP-IB標準装備)

各種のコントロールや測定データの送出、プリセットメモリーの連動リコールができます。メモリー内容の転送（MEMORYCOPY）などを実行でき、システムへの展開も容易です。

(EXTコントロール1/O搭載)

GP-IBインタフェースとは別に、独自の外部制御インタフェースを搭載。他の外部機器のコントロールができ、システム計測への展開が容易です。

広範囲なオーディオ機能に対応するフィルタ群

(8種類の内蔵フィルタと6種類のオプションフィルタ)

ACレベル、ひずみ率、S/Nの各種において、測定系に各種のフィルタを挿入することができます。バリエーションは標準で8種類を内蔵。さらにオプションで6種類のフィルタを用意しています。

HPF
200 Hz：IHF-BPFの低域カットフィルタ
100 Hz：25 Hzにおいて－40 dB以下、AMステレオ用などに使用

LPF
80 kHz：高域カット用フィルタ
15 kHz：IHF-BPFの高域特性フィルタで、チューナ、DAT用などに使用
20 kHz：ディジタルオーディオ用（CDプレーヤーに使用）
OPT：オプション

PSOPHO
A：IEC規格に準じたAカーブ特性
CCIR ARM：ドルビー特性フィルタ
AUDIO：IEC AUDIO特性フィルタ
OPT：オプション

(フィルタ) オプション

最大2種類のフィルタを装着することができます。

品　番	名　称	特　　性	用　途
VQ-071H01	CCITTP53TEL	CCITTP53	電話用
// 02	C-MESSAGE	BSTM41009 C-MESSAGE(BEL規格)	米国、自動車電話機
// 03	1 kHz BPF	≧－1 dB 1 kHz±40 Hz≦－25 dB≦500 Hz≧2 kHz	テープレコーダーなど
// 04	3 kHz BPF	≧－1 dB 3 kHz±160 Hz≦－25 dB≦1.5 kHz≧6 kHz	リニアティ、クロストーク機定用
// 05	IEC-C	IECpub.651　C　Weighting	オーディオアンプなど
// 06	315 Hz BPF	≧－1 dB 315 Hz≦－25 dB≦158 Hz≧630 Hz	テープレコーダーなどクロストーク

VP-7722Aのフィルタとは互換性はありません。(取付不可)

(ワウフラッタ) オプション

工場オプションとして対応致します。
次の2機種を選択できます。同時内蔵はできません。

品　番	検波・指示応答	規　格
VP－7724A01	Q－Peak	DIN，CCIR
VP－7724A02	RMS	JIS

(参考) (規格)

規　格	検波・指示応答	測定中心周波数
J　I　S	RMS	3 kHz
D　I　N	Q－Peak	3.15 kHz
C　C　I　R	Q－peak	3 kHz
N　A　B	AVG	3 kHz

(注) 本器はNAB規格への対応はできません。